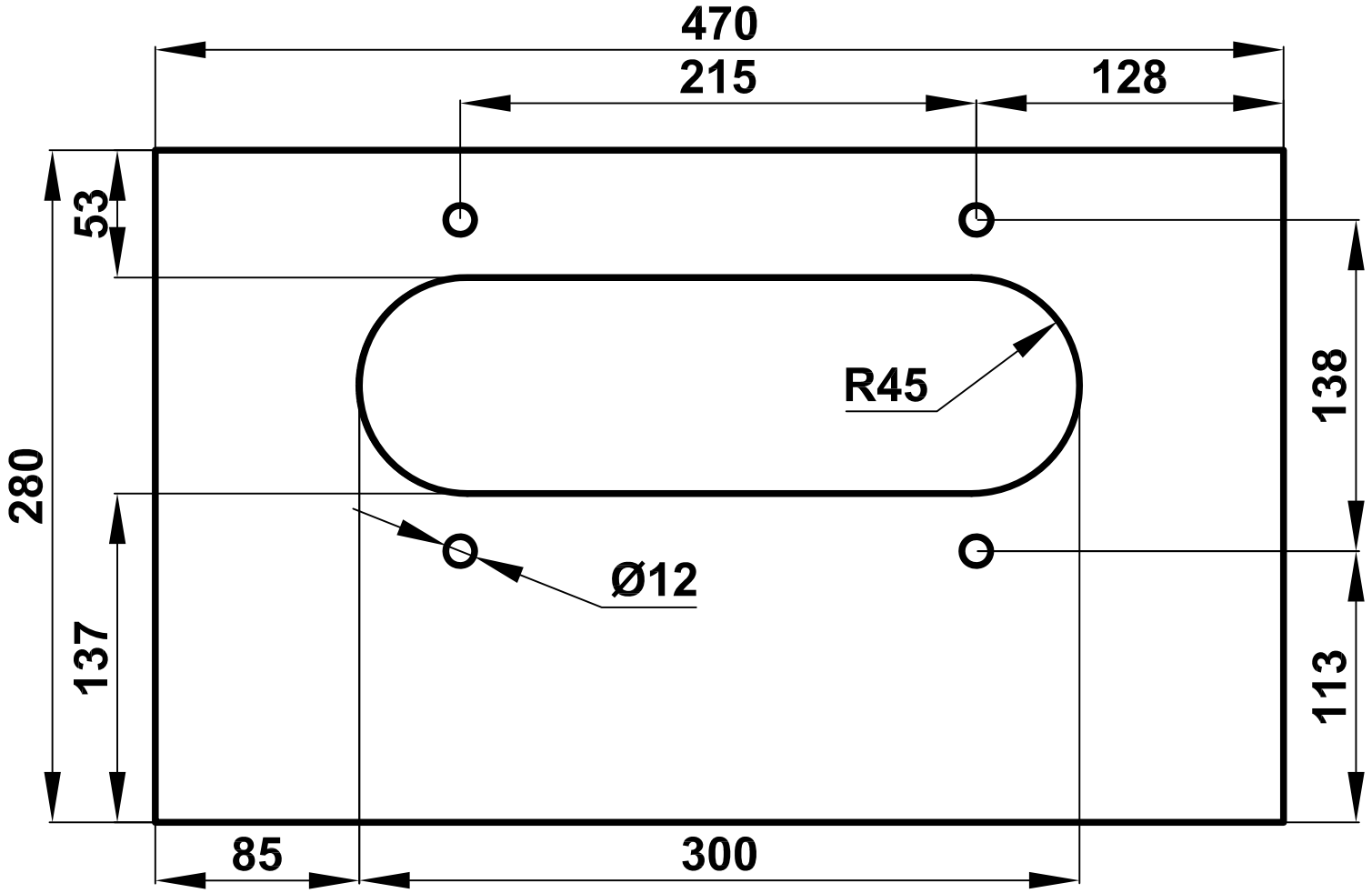
470
215
128
53
280
137
R45
Ø12
138
113
85
300

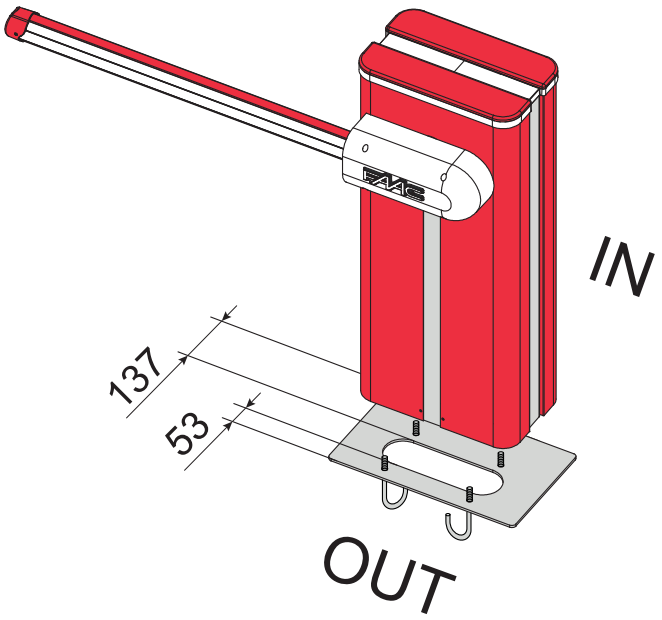


732833 Rev. A

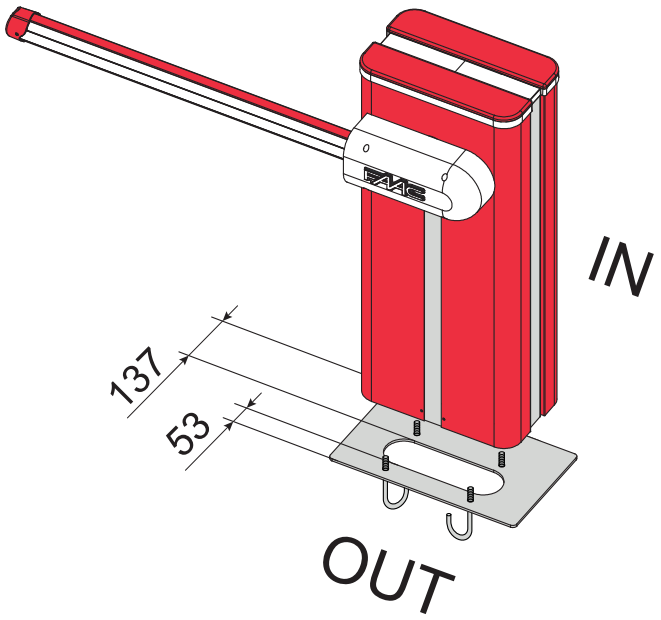


732833 Rev. A

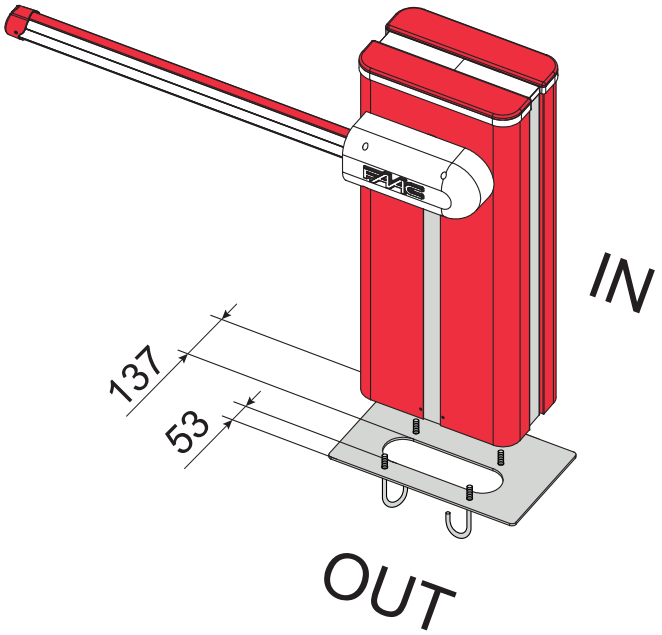


732833 Rev. A

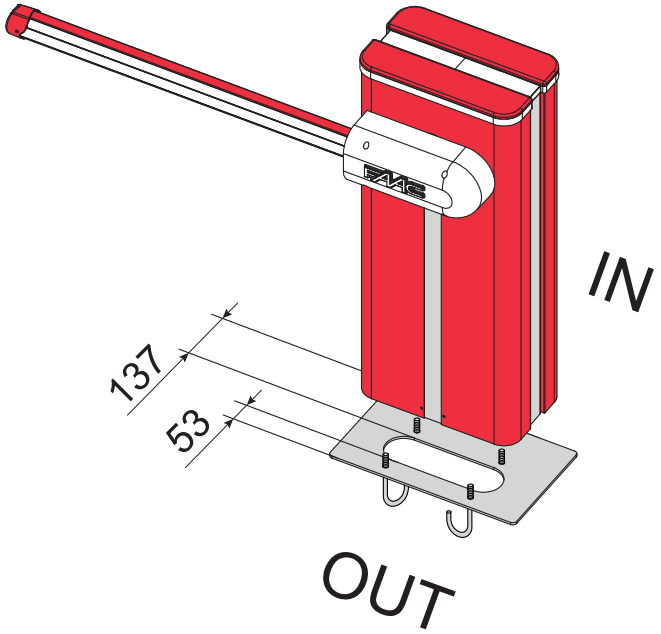


732833 Rev. A